TRATAMIENTO DE AIRE | FILTRAJE ESTÁNDAR

SHC CONTROL

FILTRO

Tamaños	MINI-MIDI-MAXI
Fluido	Aire
Presión de funcionamiento	0.05~0.7 MPa (0,5 a 12 bar)
Presión máxima	1.6 MPa (16 bar)
Temperatura	-5~+70°C
Caudal nominal	800~1700l/min | 3200~3500l/min 11000~11500l/min
Elemento filtrante	5µm, 20µm ó *40µm (*estándar)
Purga estándar	Semiautomática
Accesorios incluidos	Soporte

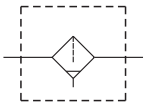

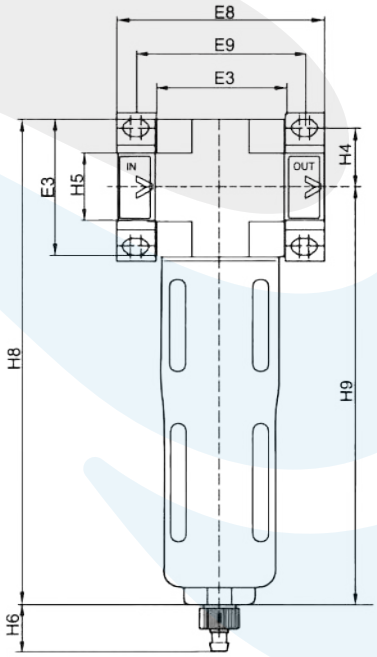

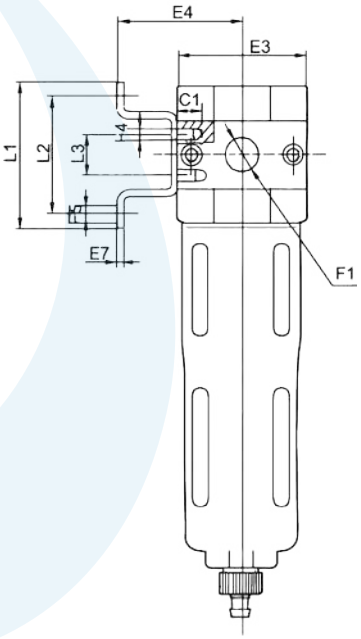

TAMAÑO	E3	E4	E7	E8	E9	F1	F4	F5	L1	L2	L3	H4	H5	H6	H8	H9
MINI	40	39	2	64	52	G1/8,G1/4,G3/8	M4	4,5	44	33	11	17,5	20	15	144	129
MIDI	55	47	3	85	70	G3/8,G1/2,G3/4	M5	5,5	77	60	22	24,5	32	15	179	156
MAXI	66	53	3	116	91	G3/4,G1”	M5	5,5	77	60	22	24,5	32/40	15	203	175

comercial@goodair.es www.goodair.es 93 337 40 86

TRATAMIENTO DE AIRE | FILTRAJE ESTÁNDAR

SHC CONTROL

Ref.	Descripción
TA001	Filtro Mini 1/8 Purga Semiautom.
TA002	Filtro Mini 1/4 Purga Semiautom.
TA003	Filtro Mini 3/8 Purga Semiautom.
TA004	Filtro Midi 3/8 Purga Semiautom.
TA005	Filtro Midi 1/2 Purga Semiautom.
TA006	Filtro Midi 3/4 Purga Semiautom.
TA007	Filtro Maxi 3/4 Purga Semiautom.
TA008	Filtro Maxi 1" Purga Semiautom.

Ref.	Descripción
TA111	Juegos De Tapas Laterales Negras Mini 1/8
TA112	Juegos De Tapas Laterales Negras Mini 1/4
TA113	Juegos De Tapas Laterales Negras Mini 3/8
TA114	Juegos De Tapas Laterales Negras Midi 3/8
TA115	Juegos De Tapas Laterales Negras Midi 1/2
TA116	Juegos De Tapas Laterales Negras Midi 3/4
TA117	Juegos De Tapas Laterales Negras Maxi 3/4
TA118	Juegos De Tapas Laterales Negras Maxi 1"

Ref.	Descripción
TA171	Vaso Purga Autom. Mini
TA172	Vaso Purga Semiautom. Mini
TA173	Vaso Purga Autom. Midi
TA174	Vaso Purga Semiautom. Midi
TA175	Vaso Purga Autom. Maxi
TA176	Vaso Purga Semiautom. Maxi

Ref.	Descripción
TA171	Boya Purga Automat. Mini
TA172	Boya Purga Automat. Midi/Maxi

Ref.	Descripción
TA201	Elem. Fil. 5 Micras Serie Mini
TA202	Elem. Fil. 20 Micras Serie Mini
TA203	Elem. Fil. 40 Micras Serie Mini
TA204	Elem. Fil. 5 Micras Serie Midi
TA205	Elem. Fil. 20 Micras Serie Midi
TA206	Elem. Fil. 40 Micras Serie Midi
TA207	Elem. Fil. 5 Micras Serie Maxi
TA208	Elem. Fil. 20 Micras Serie Maxi
TA209	Elem. Fil. 40 Micras Serie Maxi

comercial@goodair.es www.goodair.es 93 337 40 86