TRATAMIENTO DE AIRE | FILTRAJE ESTÁNDAR

SHC CONTROL

FILTRO REGULADOR

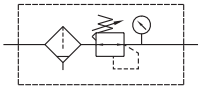

Tamaños	MINI-MIDI-MAXI
Fluido	Aire
Presión de funcionamiento	0.05~0.7 MPa (0,5 a 12 bar)
Presión máxima	1.6 MPa (16 bar)
Temperatura	-5~+70°C
Caudal nominal	800~1700l/min | 3200~3500l/min 11000~11500l/min
Elemento filtrante	5µm, 20µm ó *40µm (*estándar)
Purga estándar	Semiautomática
Accesorios incluidos	Soporte y manómetro

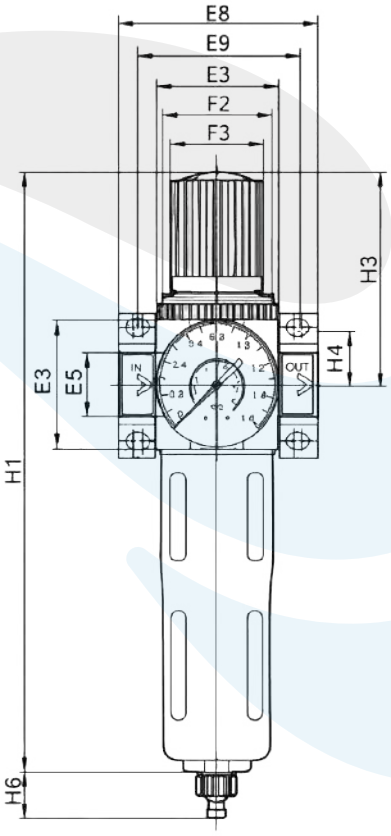

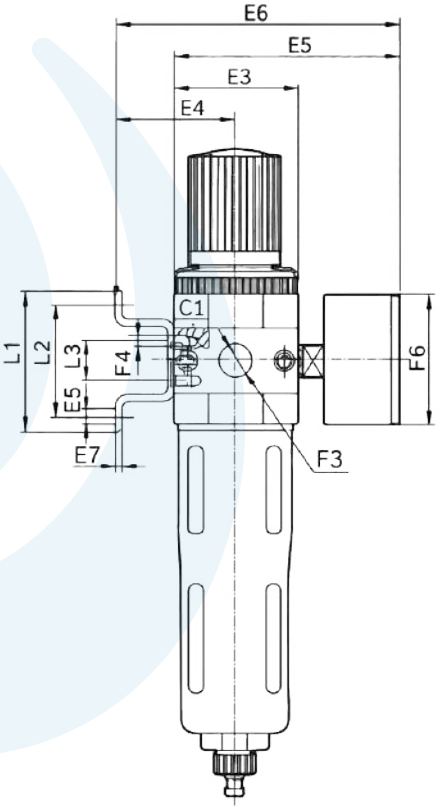

TAMAÑO	E3	E4	E5	E6	E8	E9	F1	F2	F3	F4	F5	F6	L1	L2	L3
MINI	143	132	40	39	76	95	G1/8,G1/4,G3/8	M39X1,5	31	M4	4,5	40	44	35	11
MIDI	193	180	55	47	93	112	G3/8,G1/2,G3/4	M52X1,5	50	M5	5,5	52	71	60	22
MAXI	241	220	66	53	104	124	G3/4,G1”	M52X1,5	50	M5	5,5	63	71	60	22

TAMAÑO	H1	H3	H4	H5	H6
MINI	194	69	17,5	20	15
MIDI	250	98	24,5	32	15
MAXI	252	98	24,5	32/40	15

comercial@goodair.es www.goodair.es 93 337 40 86

TRATAMIENTO DE AIRE | FILTRAJE ESTÁNDAR

SHC CONTROL

Ref.	Descripción
TA021	Filtro Reg. Mini 1/8 Purga Semiautom.
TA022	Filtro Reg. Mini 1/4 Purga Semiautom.
TA023	Filtro Reg. Mini 3/8 Purga Semiautom.
TA024	Filtro Reg. Midi 3/8 Purga Semiautom.
TA025	Filtro Reg. Midi 1/2 Purga Semiautom.
TA026	Filtro Reg. Midi 3/4 Purga Semiautom.
TA027	Filtro Reg. Maxi 3/4 Purga Semiautom.
TA028	Filtro Reg. Maxi 1" Purga Semiautom.

Ref.	Descripción
TA111	Juegos De Tapas Laterales Negras Mini 1/8
TA112	Juegos De Tapas Laterales Negras Mini 1/4
TA113	Juegos De Tapas Laterales Negras Mini 3/8
TA114	Juegos De Tapas Laterales Negras Midi 3/8
TA115	Juegos De Tapas Laterales Negras Midi 1/2
TA116	Juegos De Tapas Laterales Negras Midi 3/4
TA117	Juegos De Tapas Laterales Negras Maxi 3/4
TA118	Juegos De Tapas Laterales Negras Maxi 1"

Ref.	Descripción
TA171	Vaso Purga Autom. Mini
TA172	Vaso Purga Semiautom. Mini
TA173	Vaso Purga Autom. Midi
TA174	Vaso Purga Semiautom. Midi
TA175	Vaso Purga Autom. Maxi
TA176	Vaso Purga Semiautom. Maxi

Ref.	Descripción
TA171	Boya Purga Automat. Mini
TA172	Boya Purga Automat. Midi/Maxi

Ref.	Descripción
TA201	Elem. Fil. 5 Micras Serie Mini
TA202	Elem. Fil. 20 Micras Serie Mini
TA203	Elem. Fil. 40 Micras Serie Mini
TA204	Elem. Fil. 5 Micras Serie Midi
TA205	Elem. Fil. 20 Micras Serie Midi
TA206	Elem. Fil. 40 Micras Serie Midi
TA207	Elem. Fil. 5 Micras Serie Maxi
TA208	Elem. Fil. 20 Micras Serie Maxi
TA209	Elem. Fil. 40 Micras Serie Maxi

Ref.	Descripción
TA221	Escuadra Para Reg. Mini
TA222	Escuadra Para Reg. Midi/Maxi

comercial@goodair.es www.goodair.es 93 337 40 86