TRATAMIENTO DE AIRE | FILTRAJE ESTÁNDAR

SHC CONTROL

LUBRICADOR

Tamaños	MINI-MIDI-MAXI
Fluido	Aire
Presión de funcionamiento	0.05~0.7 MPa (0,5 a 12 bar)
Presión máxima	1.6 MPa (16 bar)
Temperatura	-5~+70°C
Caudal nominal	800~1700l/min | 3200~3500l/min 11000~11500l/min
Accesorios incluidos	Soporte
Lubricante recomendado	ISO VG32 o equivalente

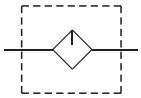

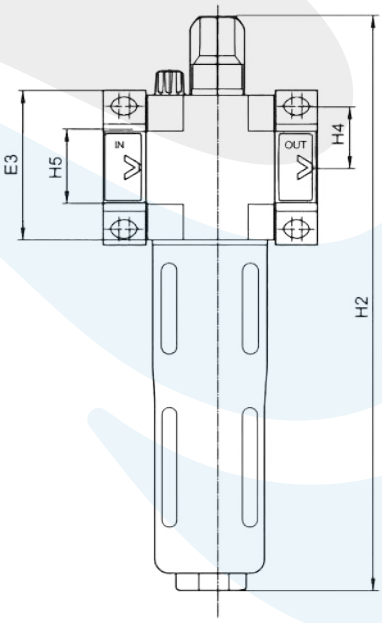

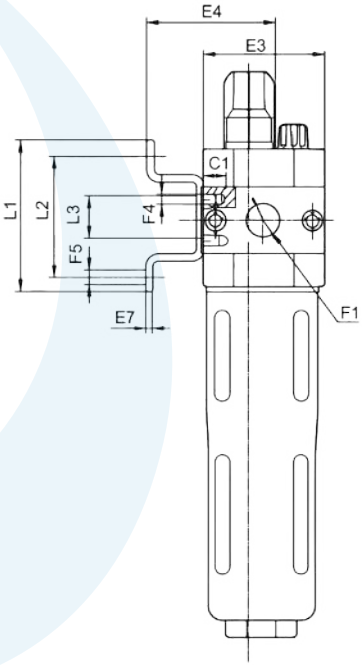

TAMAÑO	E3	E4	E7	F1	F4	F5	L1	L2	L3	H4	H5
MINI	104	104	40	G1/8,G1/4,G3/8	M4	4,5	44	35	11	17,5	20
MIDI	140	140	55	G3/8,G1/2,G3/4	M5	5,5	77	60	22	24,5	32
MAXI	182	162	66	G3/4,G1”	M5	5,5	77	60	22	24,5	32/40

comercial@goodair.es www.goodair.es 93 337 40 86

TRATAMIENTO DE AIRE | FILTRAJE ESTÁNDAR

SHC CONTROL

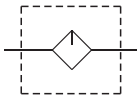

Ref.	Descripción
TA081	Lubricador Mini 1/8
TA082	Lubricador Mini 1/4
TA083	Lubricador Mini 3/8
TA084	Lubricador Midi 3/8
TA085	Lubricador Midi 1/2
TA086	Lubricador Midi 3/4
TA087	Lubricador Maxi 3/4
TA088	Lubricador Maxi 1"

Ref.	Descripción
TA111	Juegos De Tapas Laterales Negras Mini 1/8
TA112	Juegos De Tapas Laterales Negras Mini 1/4
TA113	Juegos De Tapas Laterales Negras Mini 3/8
TA114	Juegos De Tapas Laterales Negras Midi 3/8
TA115	Juegos De Tapas Laterales Negras Midi 1/2
TA116	Juegos De Tapas Laterales Negras Midi 3/4
TA117	Juegos De Tapas Laterales Negras Maxi 3/4
TA118	Juegos De Tapas Laterales Negras Maxi 1"

Ref.	Descripción
TA177	Vaso Lubricador Mini
TA178	Vaso Lubricador Midi
TA179	Vaso Lubricador Maxi

comercial@goodair.es www.goodair.es 93 337 40 86